hansgrohe

Metris
Monomando de lavabo 230 con vaciador automático
Acabado: **Cromo** ref.: **31087000**

Descripción

Características

- consiste en: Grifo monomando de lavabo, vaciador
- ComfortZone: 230
- saliente: 155 mm
- altura del caño: 230 mm
- modelo de manecilla: manecilla
- caño giratorio 120°
- tipo de spray: chorro normal
- cantidad de caudal máximo a 3 bar: 5 l/min
- cartucho cerámico
- temperatura máxima ajustable
- vaciador automático G1
- material de set de desagüe: metálico
- posición de la manija en el lado inferior en el cuerpo de la base (no apto para lavabos tipo bowl)

Tecnología

Ilustración del producto
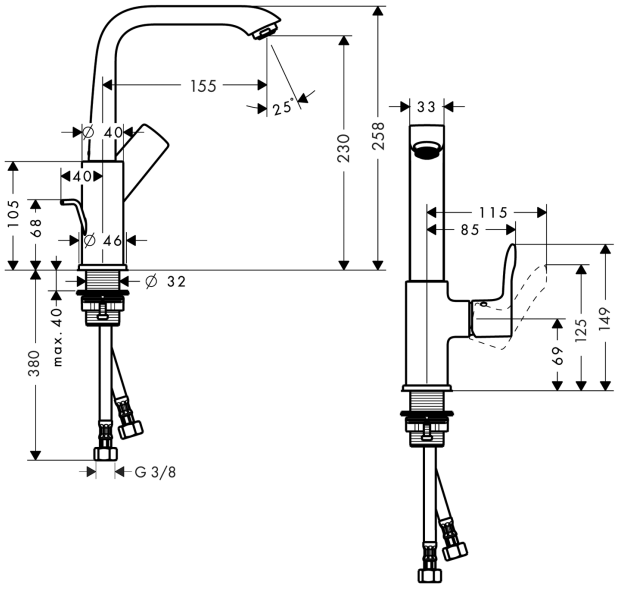
Dibujo a escala